BRONZE PATINÉ / BROWN BRONZE

BRONZE DORÉ / BRONZE GOLD

BRONZE NICKELÉ / BRONZE NICKEL

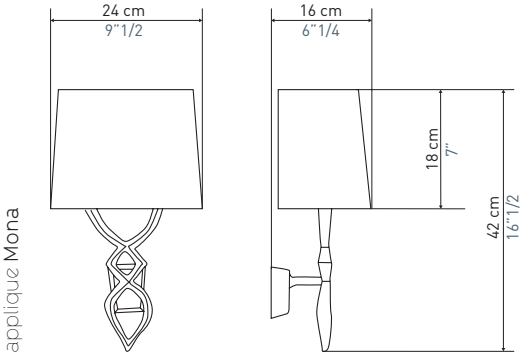


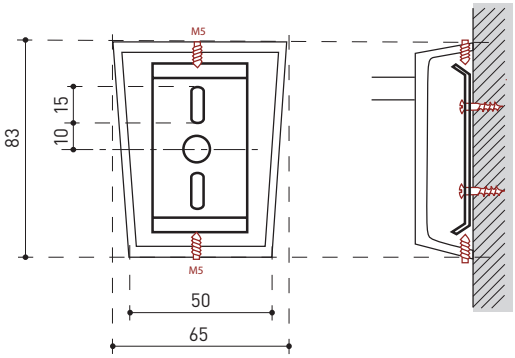


## DECLARATION DE CONFORMITE CE

Le constructeur :
OBJET INSOLITE DIFFUSION - 2 rue de Tournon 75006 PARIS

Déclare que le :
Luminaire portatif à usage général de type applique:
**Réf. MONA**
Prévu pour être équipé de 1 lampes à incandescence de 40 W max
**Culot E14 Classe II - IP20 - 230 V** F

**Est conforme aux dispositions de la directive «DBT» du conseil des Communautés Européennes incluant les derniers amendements ainsi qu'au décret transposant cette directive dans le droit francais :**

Directive 73/23/CEE du 19/02/1973
Modifiée par Directive 93/68/CEE du 22/07/1993
Décret Français 95-1081 du 03/10/1995

**A été conçu et construit en en accord avec la norme Harmonisée suivante :**
**NF - EN 60.598-1 Classement NF-C 71.000**
**NF - EN 60.598-2-1 Classement NF-C 71.001**
Luminaires - Règles particulières - Luminaires portatifs à usage général

NUANCIER ABAT-JOUR
SHADES