DECLARATION DE CONFORMITE CE

Le constructeur :
OBJET INSOLITE DIFFUSION
89 RUE DE SEVRES 75006 PARIS

Déclare que le :
Luminaire portatif à usage général de type lustre:

Réf. HERA

Prévu pour être équipé de 6 lampes à incandescence de 40 W max
Culot E14 - Classe I - IP20 - 230 V F

Est conforme aux dispositions de la directive «DBT» du conseil des Communautés Européennes incluant les derniers amendements ainsi qu'au décret transposant cette directive dans le droit francais :

Directive 73/23/CEE du 19/02/1973
Modifiée par Directive 93/68/CEE du 22/07/1993
Décret Français 95-1081 du 03/10/1995

A été conçu et construit en en accord avec la norme Harmonisée suivante :
NF - EN 60.598-1 Classement NF-C 71.000
NF - EN 60.598-2-1 Classement NF-C 71.001
Luminaires - Règles particulières
Luminaires portatifs à usage général

lustre Hera

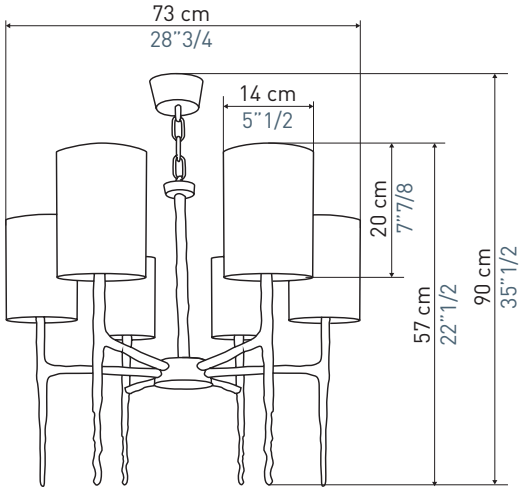

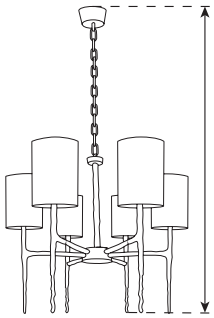

MERCI DE NOUS INDIQUER LA HAUTEUR TOTALE SOUHAITÉ

DON'T FORGET TO SPECIFY THE DESIRED TOTAL HEIGHT

LES ABAT-JOURS PEUVENT ÊTRES FABRIQUÉS DANS 18 COLORIS AU CHOIX - POUR CHAQUE PRODUIT COMMANDÉ, MERCI DE BIEN PRÉCISER LE COLORIS SOUHAITÉ

THE COLOUR FOR THE SHADES CAN BE CHOSEN OUT OF 18 DIFFERENT HUES – FOR EACH ITEM ORDERED, PLEASE REMEMBER TO SPECIFY THE DESIRED SHADE COLOUR

Luxury PIERRE	Toile ÉCRUE	LIN	JAPON	Taffetas GALET	Taffetas SAHARA	Taffetas SEIGLE	Taffetas LIÈGE	Taffetas ANIS	Taffetas SAUGE	Taffetas OCÉAN	Taffetas GRIS MARINE	Taffetas CARAMEL	Taffetas NOISETTE	Taffetas VIEUX ROSE	Taffetas BRIQUE	Taffetas FUMÉE	Taffetas BORDEAUX